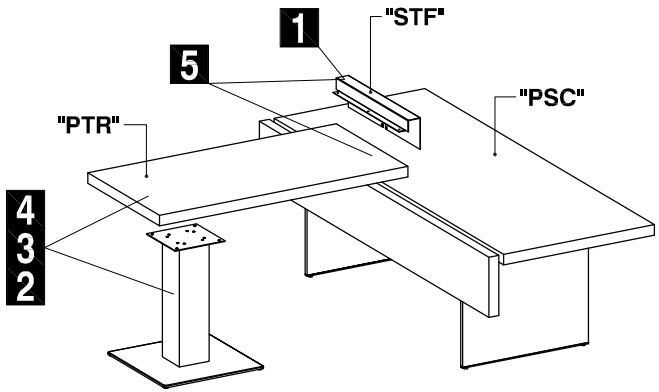
1
"STF"
5
"PSC"
"PTR"
4
3
2

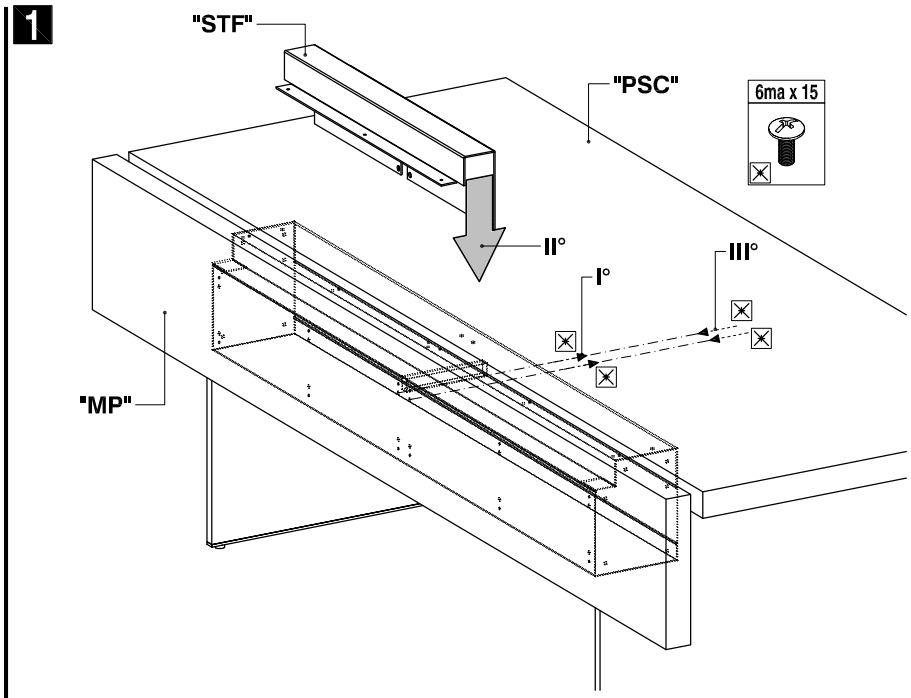
1
"STF"
"PSC"
6ma x 15
II°
I°
III°
"MP"

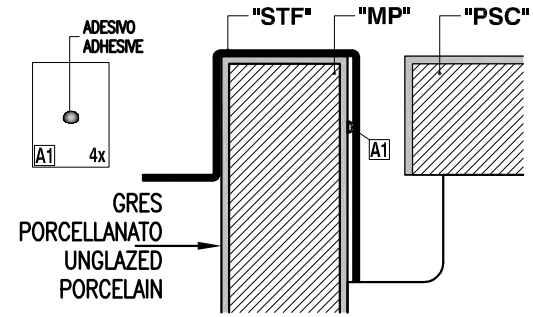
ADESIVO
ADHESIVE
A1
4x
"STF"
"MP"
"PSC"
A1
GRES
PORCELLANATO
UNGLAZED
PORCELAIN

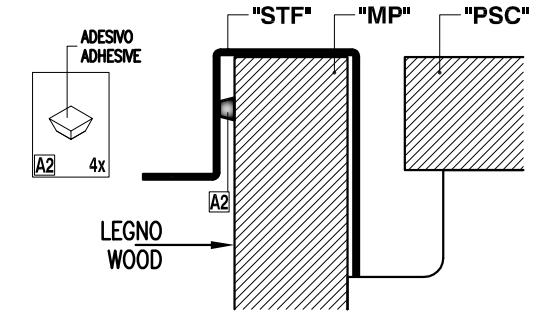
ADESIVO
ADHESIVE
A2
4x
"STF"
"MP"
"PSC"
A2
LEGNO
WOOD

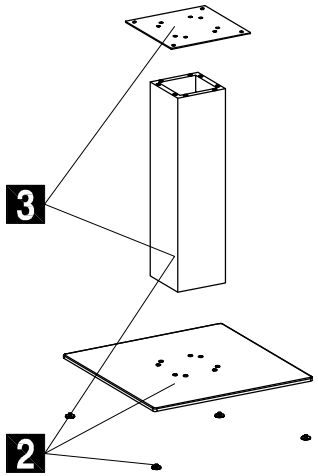
3
2

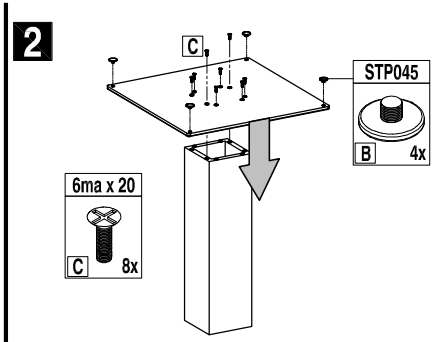
2
C
STP045
B
4x
6ma x 20
C
8x

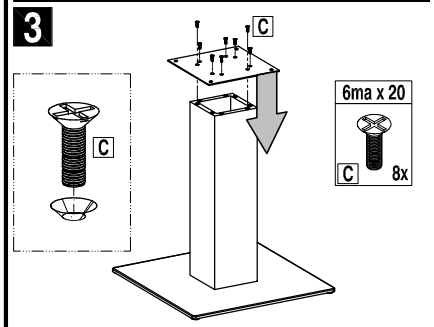
3
C
C
6ma x 20
C
8x

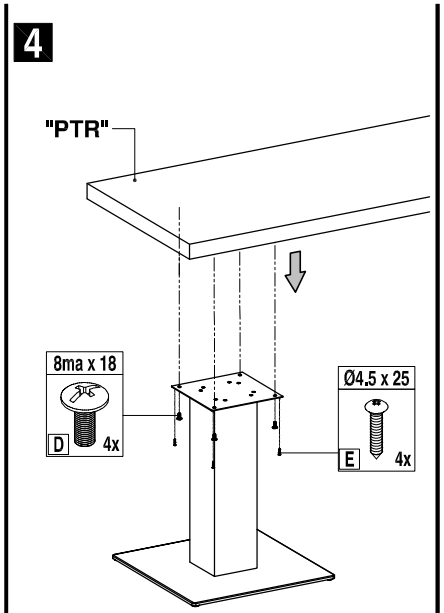
4
"PTR"
8ma x 18
D
4x
Ø4.5 x 25
E
4x

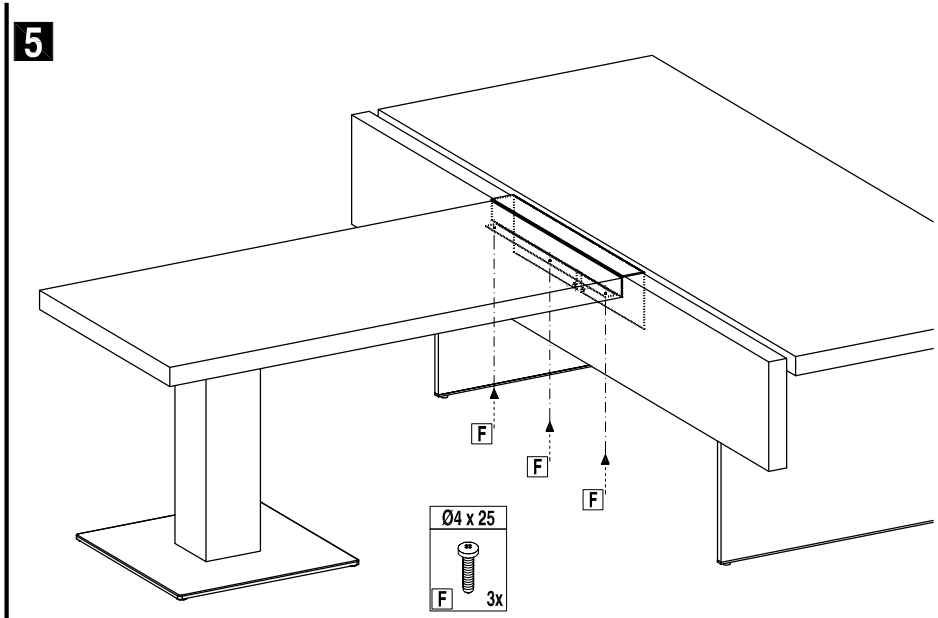
5
F
F
F
Ø4 x 25
F
3x